TSE

ISO 9001

PİKSAN®

ÜRÜN KATALOĞU

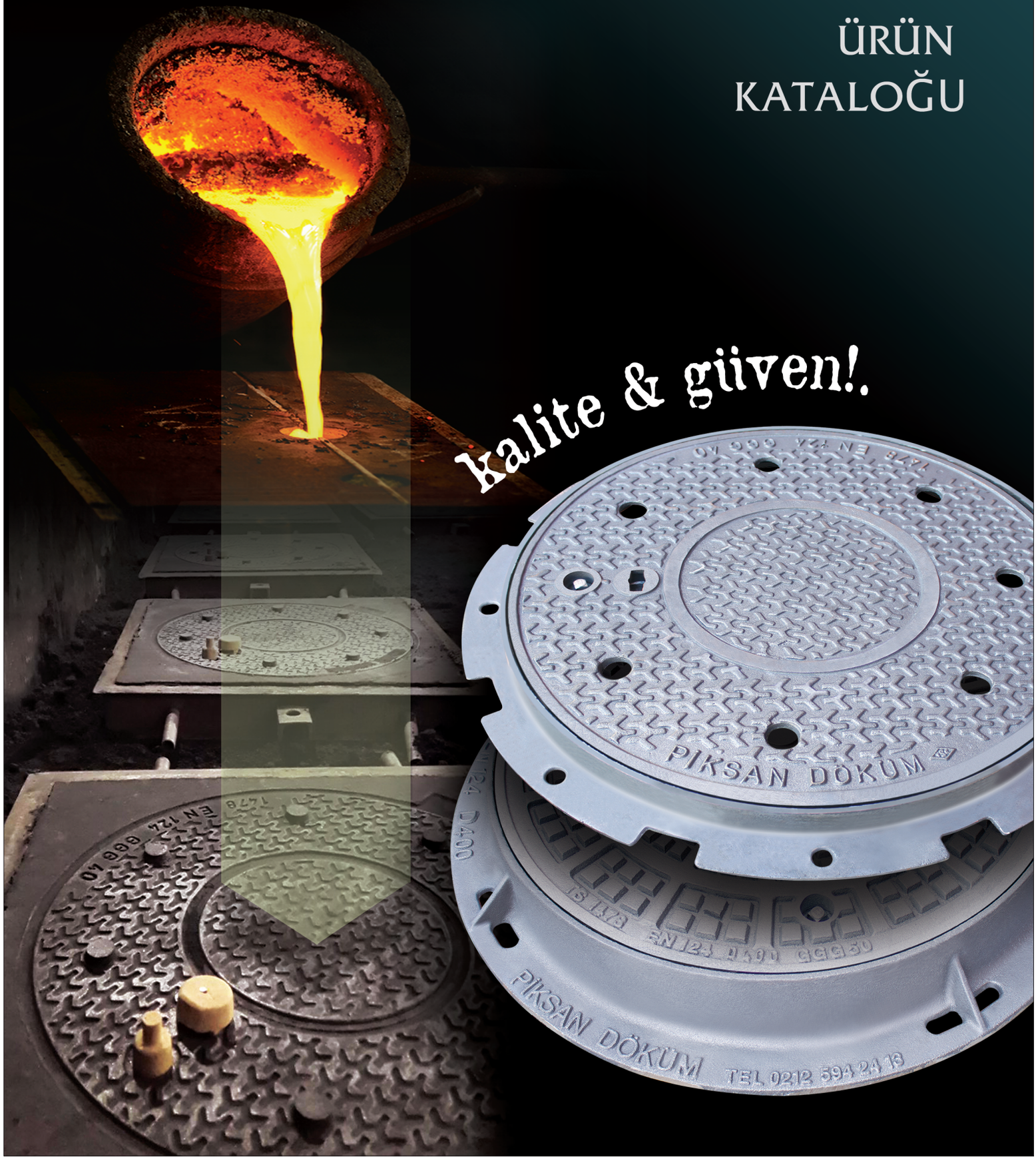

1969'dan beri...

PİKSAN®
DÖKÜM SANAYİİ ve TİC. LTD. ŞTİ.

PİKSAN DÖKÜM SANAYİİ ve TİCARET LTD. ŞTİ.

1969 yılında Karaköy Perşembe pazarında 200 m^2 lik alanda kurucumuz Selahattin Tan tarafından kupol ocağı sistemiyle pik döküm olarak menhol kapakları ve yağmur suyu ızgaraları üretimine başlamıştır.

Kapasitesini arttırmayı hedefleyerek şu anda merkezimiz olan Sultangazi'de 1100 m^2 lik alanda üretime devam etmiştir. Devamlı yenilenmeyi kendisine hedef alan PİKSAN DÖKÜM 2006 yılında 3. Nesil Murat Tan tarafından üretim sistemini değiştirerek kupol ocağından indüksiyon ocağına geçmiş sfero döküm üretimine başlamıştır. TSE, ISO 9001 ve marka tescilini alarak kurumsallaşan firmamız artan talepleri daha rahat karşılayabilmek için üretimini 2012 yılında Çorlu'ya taşımıştır. Şu anda 2000 m lik alanda Velimeşe/Çorlu'da imalata devam etmektedir. Faaliyet alanımız Menhol kapakları, Yağmur suyu ızgaraları, Süzgeçler ve kaldırım sınır elemanlarıdır. Geçmişten gelen tecrübe ve günümüz teknolojisiyle kalite anlayışımızdan ödün vermeden hizmete devam etmekteyiz

PİKSAN®

PİKSAN®

PİKSAN®
34 TT 5118
yeni nesil ürünlerde, kalite & kalite güvencesi..

İÇİNDEKİLER

	Sayfa
PD 250 PD 258	9
PD 253 PD 253/1	10
PD 257 PD 257/1	11
PD 251 PD 251/1	12
PD 252 PD 270	14
PD 271 PD 272	15
PD 255 PD 256	17
PD 276 PD 277	18
PD 265 PD 278	19
PD 275 PD 273	20
PD 274 PD 350	21
PD 500..510	23
PD 511..515	24
PD 516 / 517	25

	Sayfa
PD 518	26
PD 550 PD 551	27-28
PD 600..604	30
PD 605..615	31
PD 616..620	32
PD 621..623	33
PD 624 PD 625 PD 626	34
PD 280/285 PD 290/295	36
PD 390/395 PD 396	37
PD 328 PD 326	38
PD 327 PD 329	39
PD 330 PD 345	40
PD 340 PD 350	41
PD 700 PD 705 PD 710 PD 715 PD 400/405	42

SFERO DÖKÜM
RÖGAR KAPAKLARI

PİKSAN®

SFERO DÖKÜM BACA KAPAKLARI

Rögar Kapağı

PD 250

- 3 Kilitli, Tek Mafsallı
- Delikli / Deliksiz Modeller
- 200° açılımlı
- EPDM (T) Contalı

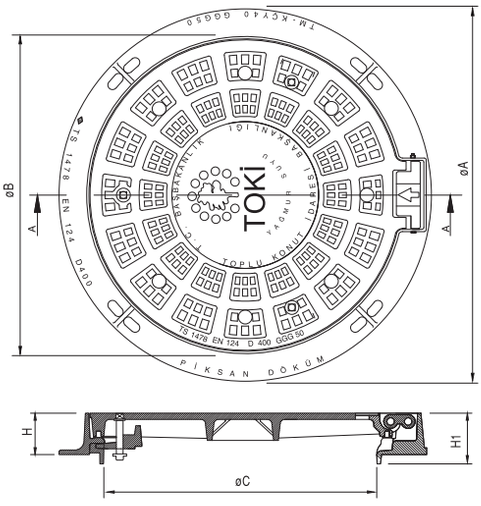

Ürün Kodu	Sınıf	A	B	C	H	H1	Ağırlık
PD 250	D 400	810	600	615	90	125	88 kg ±3

Ölçüler (mm)

Telekom ve Elektrik Kapağı

PD 258

- Çift Kilitli / Çift Mafsallı
- 200° açılımlı
- EPDM Contalı

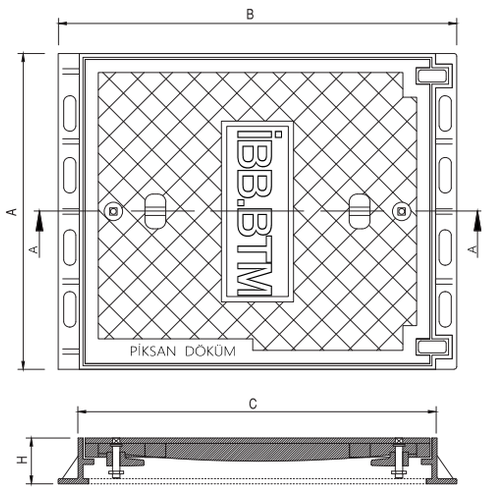

Ürün Kodu	Sınıf	A	B	C	H	Ağırlık
PD 258	D 400	600	750	600	115	86 kg ±3

Ölçüler (mm)

PİKSAN®

SFERO DÖKÜM BACA KAPAKLARI

Rögar Kapağı (Delikli)

PD 253

- 3 Kilitli
- Tek Mafsallı
- 200° açılımlı
- EPDM (T) Contalı

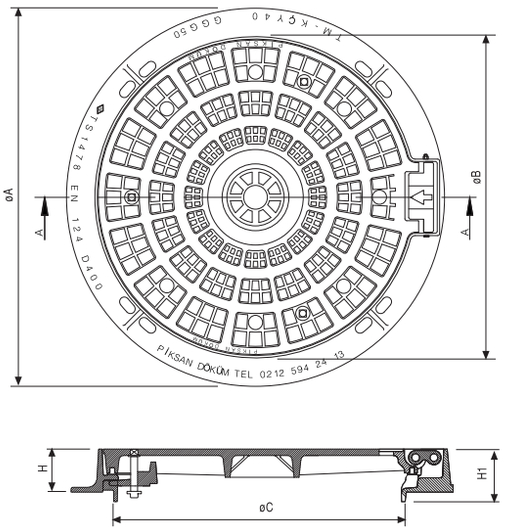

Ürün Kodu	Sınıf	A	B	C	H	H1	Ağırlık
PD 253	D 400	810	690	615	90	125	77 kg ±3

Ölçüler (mm)

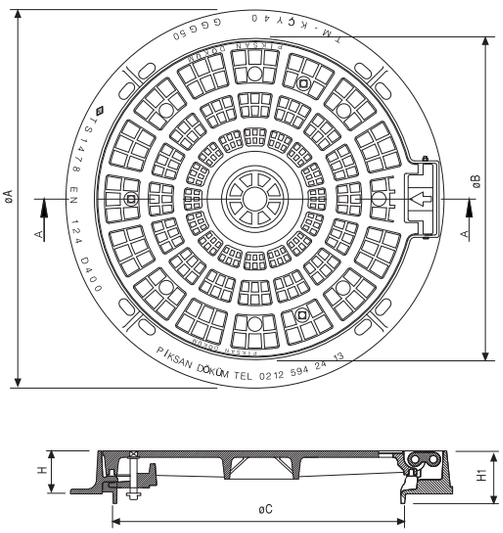

Rögar Kapağı (Deliksiz)

- 3 Kilitli
- Tek Mafsallı
- 200° açılımlı
- EPDM (T) Contalı

PD 253/1

Ürün Kodu	Sınıf	A	B	C	H	H1	Ağırlık
PD 253/1	D 400	810	690	615	90	125	77 kg ±3

Ölçüler (mm)

SFERO DÖKÜM BACA KAPAKLARI

Rögar Kapağı (Delikli)

PD 257

- Tek Kilitli
- Tek Mafsallı
- 100° açılımlı
- EPDM (T) Contalı

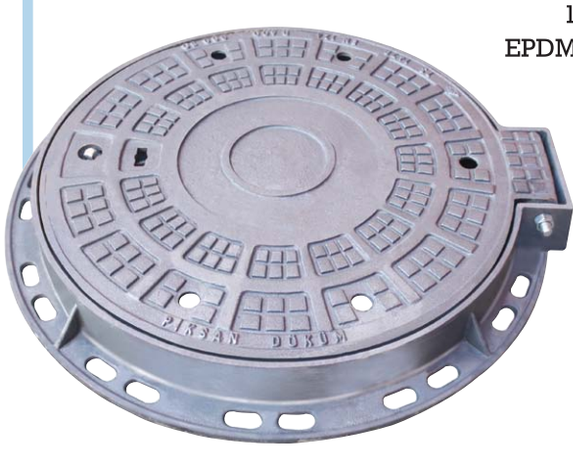

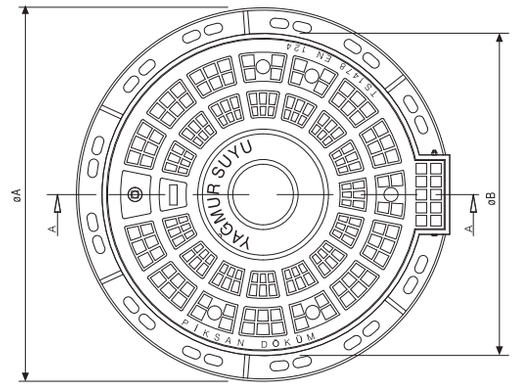

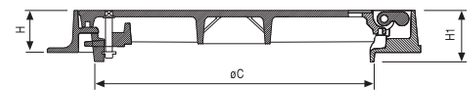

Ürün Kodu	Sınıf	A	B	C	H	H1	Ağırlık
PD 257	D 400	800	690	600	83	105	65 kg ±2

Ölçüler (mm)

Rögar Kapağı (Deliksiz)

PD 257/1

- Tek Kilitli
- Tek Mafsallı
- 100° açılımlı
- EPDM (T) Contalı

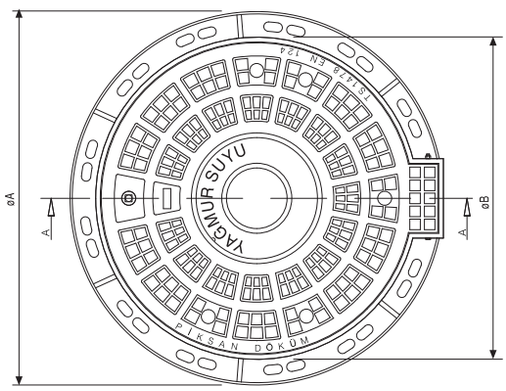

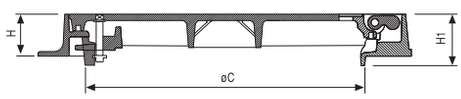

Ürün Kodu	Sınıf	A	B	C	H	H1	Ağırlık
PD 257/1	D 400	800	690	600	83	105	65 kg ±2

Ölçüler (mm)

SFERO DÖKÜM BACA KAPAKLARI

Rögar Kapağı (Delikli)

PD 251

- Tek Kilitli
- Tek Mafsallı
- 100° açılımlı

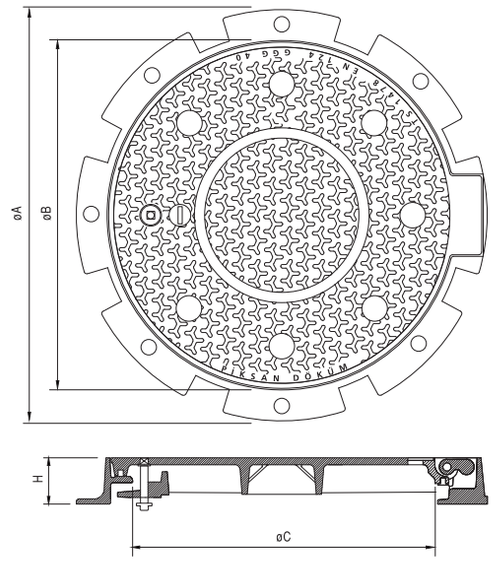

Ürün Kodu	Sınıf	A	B	C	H	Ağırlık
PD 251	C 250	800	680	610	60	54 kg ±2

Ölçüler (mm)

Rögar Kapağı (Deliksiz)

- Tek Kilitli
- Tek Mafsallı
- 100° açılımlı

PD 251/1

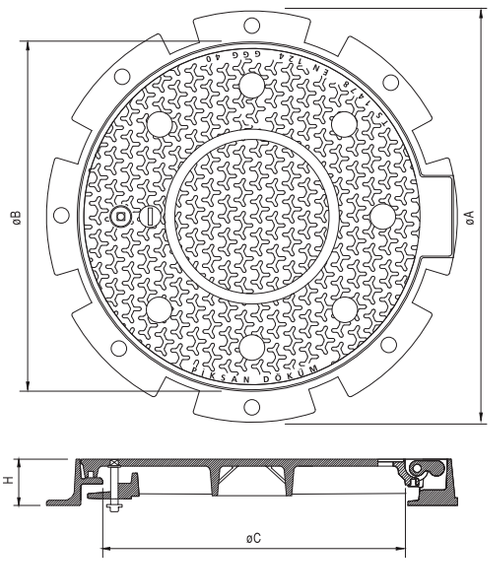

Ürün Kodu	Sınıf	A	B	C	H	Ağırlık
PD 251/1	C 250	800	680	610	60	54 kg ±2

Ölçüler (mm)

PIRSAN®

SFERO DÖKÜM
EK ODASI KAPAKLARI

SFERO DÖKÜM EK ODASI KAPAKLARI

Ek Odası Kapağı

PD 252

- Köşebent Demir Çerçeveli
- Tam Açılımlı

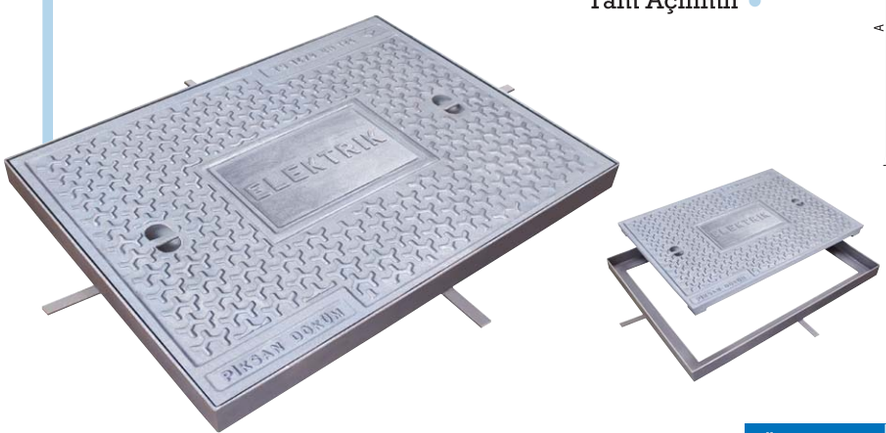

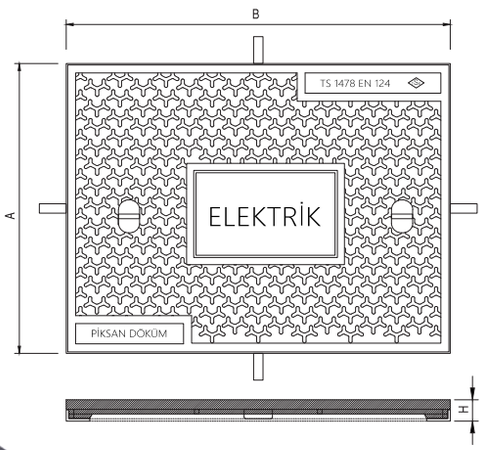

Ürün Kodu	Sınıf	A	B	H	Ağırlık
PD 252	D 400	600	800	50	55 kg ±2

Ölçüler (mm)

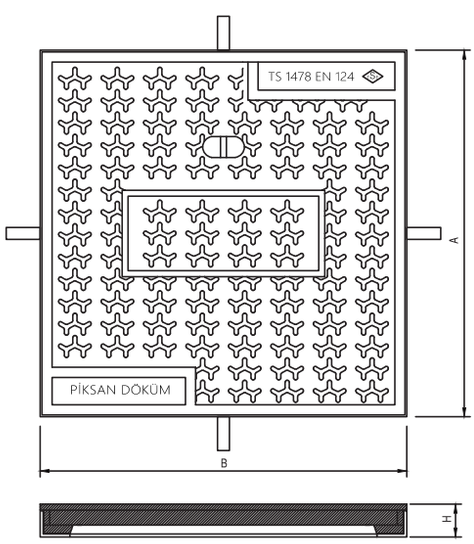

Telekom ve Elektrik Kapağı

- Köşebent Demir Çerçeveli
- Tam Açılımlı

PD 270

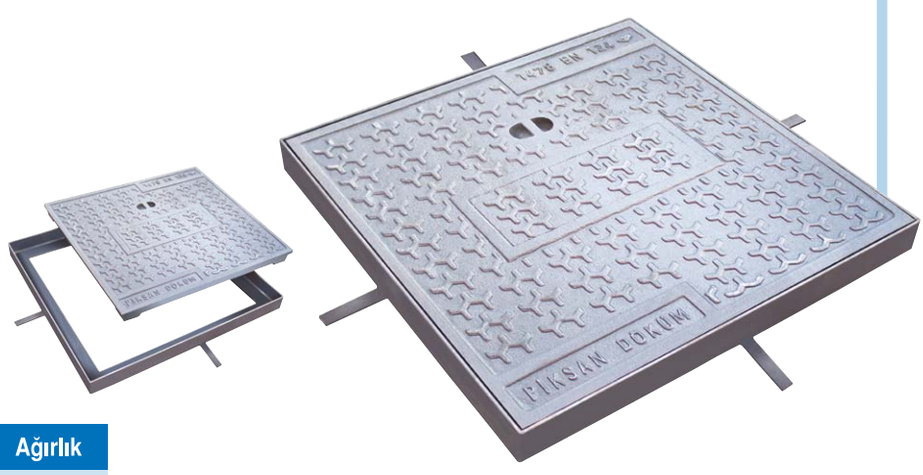

Ürün Kodu	Sınıf	A	B	H	Ağırlık
PD 252	D 400	600	600	50	44 kg ±2

Ölçüler (mm)

SFERO DÖKÜM EK ODASI KAPAKLARI

Telekom ve Elektrik Kapağı

PD 271

- Köşebent Demir Çerçeveli
- Tam Açılımlı

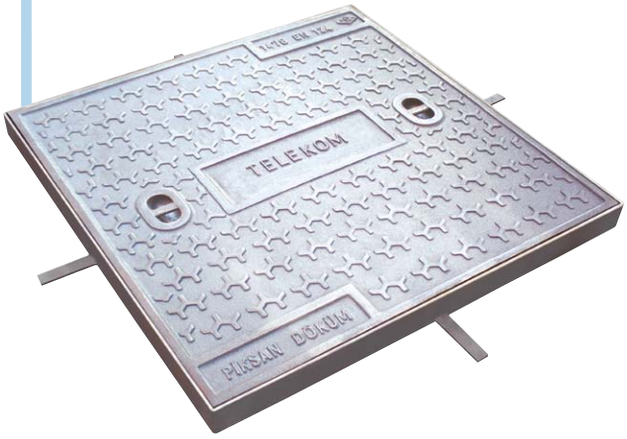

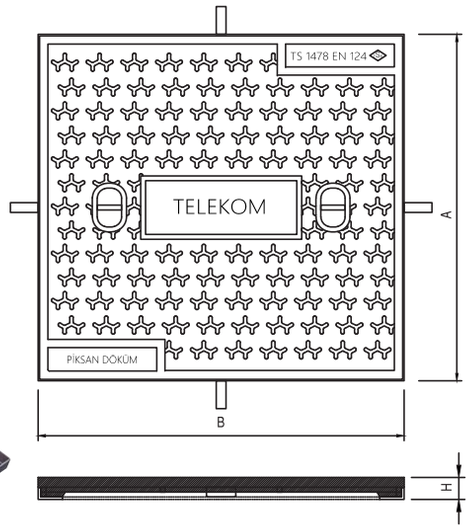

Ürün Kodu	Sınıf	A	B	H	Ağırlık
PD 271	D 400	700	700	50	60 kg ±2

Ölçüler (mm)

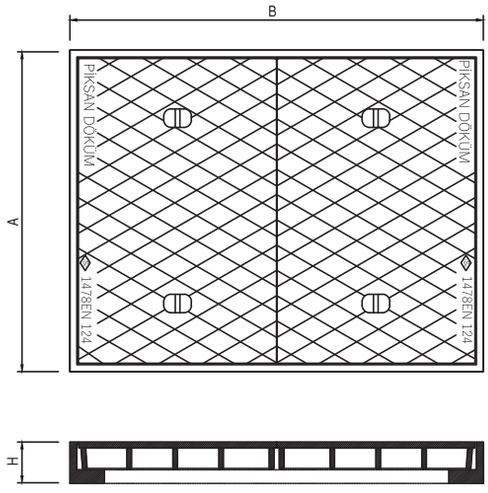

Havaalanı Kapağı

- Çift Kapaklı
- Tam Açılımlı

PD 272

Ürün Kodu	Sınıf	A	B	H	Ağırlık
PD 272	E 600	700	900	90	185 kg ±3

Ölçüler (mm)

SFERO DÖKÜM
YAĞMUR SUYU IZGARALARI

SFERO DÖKÜM IZGARALAR

Yağmur Suyu Izgarası

PD 255

- Çift Kilitli
- Çift Mafsallı
- 200° Açılımlı
- EPDM Contalı

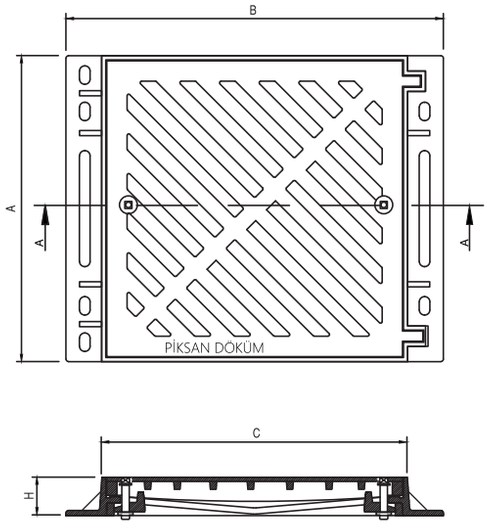

Ürün Kodu	Sınıf	A	B	C	H	Ağırlık
PD 255	D 400	600	750	600	115	80 kg ±3

Ölçüler (mm)

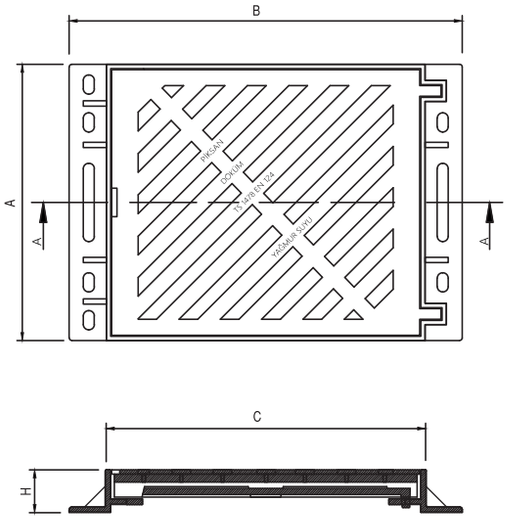

Yağmur Suyu Izgarası

- Pratik Kilitli
- 100° Açılımlı

PD 256

Ürün Kodu	Sınıf	A	B	C	H	Ağırlık
PD 256	D 400	530	750	600	100	62 kg ±2

Ölçüler (mm)

SFERO DÖKÜM IZGARALAR

Yağmur Suyu Izgarası

PD 276

- 4 Kilitli
- Çift Mafsallı
- 200° Açılımlı
- EPDM Contalı

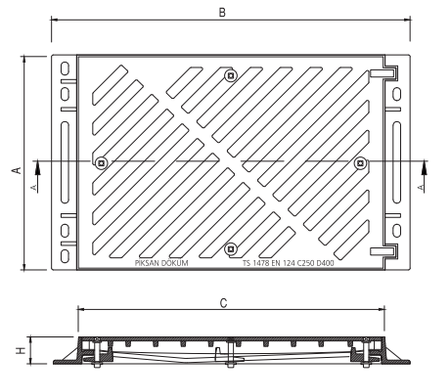

Ürün Kodu	Sınıf	A	B	C	H	Ağırlık
PD 276	D 400	610	1000	800	115	125 kg ±3

Ölçüler (mm)

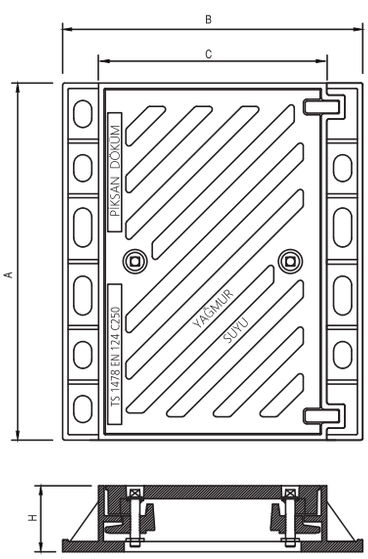

Yağmur Suyu Izgarası

PD 277

- Çift Kilitli
- Çift Mafsallı
- 200° Açılımlı

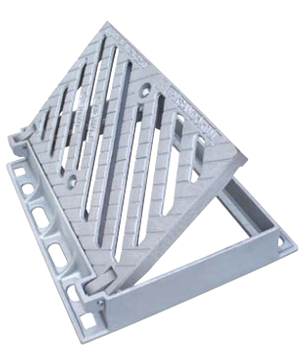

Ürün Kodu	Sınıf	A	B	C	H	Ağırlık
PD 277	C 250	600	500	380	110	50 kg ±2

Ölçüler (mm)

PİKSAN®

SFERO DÖKÜM IZGARALAR

Oluklu Yağmur Suyu Izgarası

PD 265

- Çift Kilitli
- Çift Mafsallı
- 200° Açılımlı

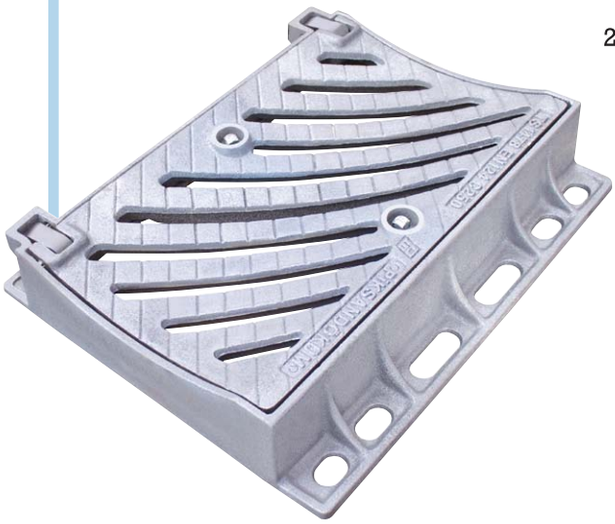

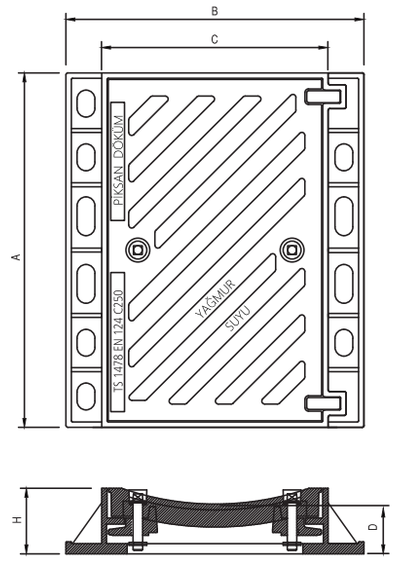

Ürün Kodu	Sınıf	A	B	C	D	H	Ağırlık
PD 265	C 250	600	500	380	80	110	50 kg ±2

Ölçüler (mm)

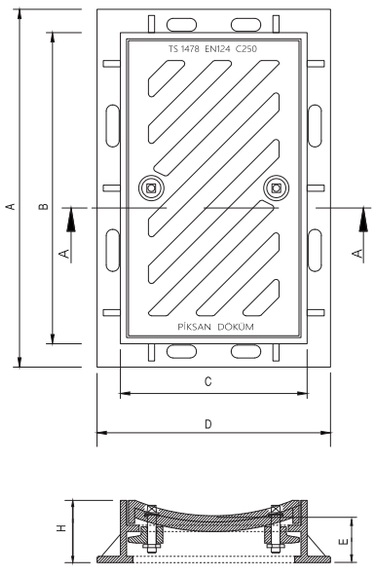

Oluklu Yağmur Suyu Izgarası

PD 278

- Çift Kilitli
- Tam Açılımlı

Ürün Kodu	Sınıf	A	B	C	D	E	H	Ağırlık
PD 278	C 250	575	500	300	375	75	105	30 kg ±2

Ölçüler (mm)

SFERO DÖKÜM IZGARALAR

Oluklu Yağmur Suyu Izgarası

PD 275

- Çift Kilitli
- Tam Açılımlı

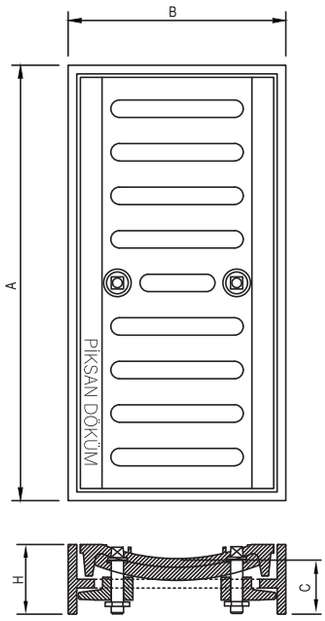

Ürün Kodu	Sınıf	A	B	C	H	Ağırlık
PD 275	C 250	500	250	50	80	18 kg ±2

Ölçüler (mm)

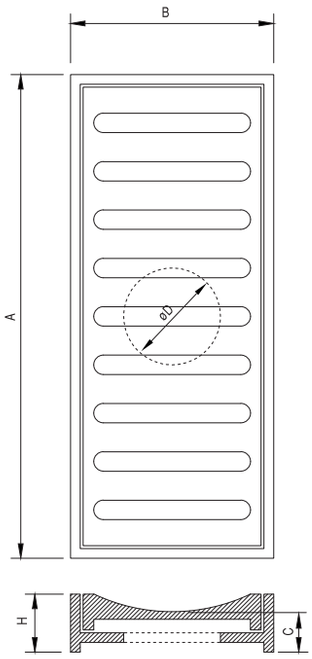

Oluklu Yağmur Suyu Izgarası

- Tam Açılımlı

PD 273

Ürün Kodu	Sınıf	A	B	C	D	H	Ağırlık
PD 273	C 250	500	210	25	100	60	18 kg ±2

Ölçüler (mm)

SFERO DÖKÜM IZGARALAR

Bordür Izgara

PD 274

- Çift Kilitli
- Tam Açımlı

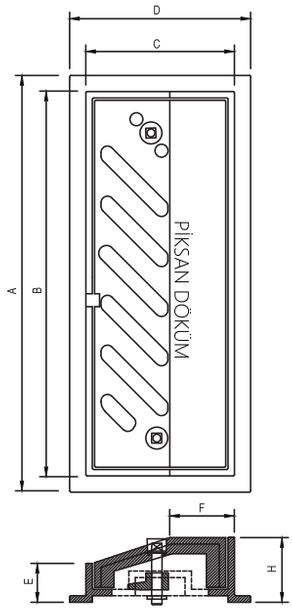

Ürün Kodu	Sınıf	A	B	C	D	E	F	H	Ağırlık
PD 274	C 250	645	600	230	280	60	100	100	33 kg ±2

Ölçüler (mm)

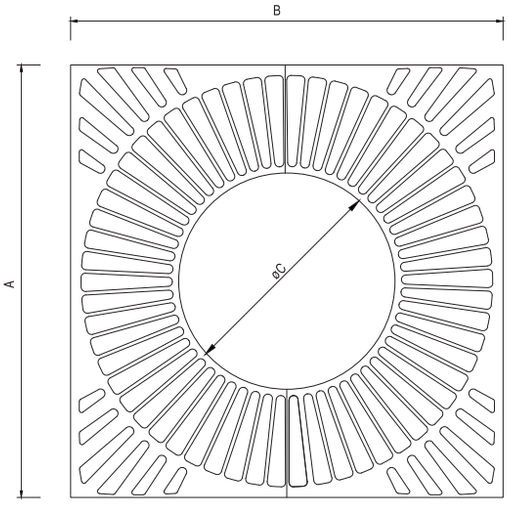

Ağaç Dibi Izgarası

PD 350

- 4 Parçalı
- Sfero ve Pik Döküm

Ürün Kodu	A	B	C	H	Ağırlık
PD 350	1000	1000	500	25	60 kg ±3

Ölçüler (mm)

SFERO DÖKÜM KANAL IZGARALARI

SFERO DÖKÜM KANAL IZGARALARI

PD 500..510

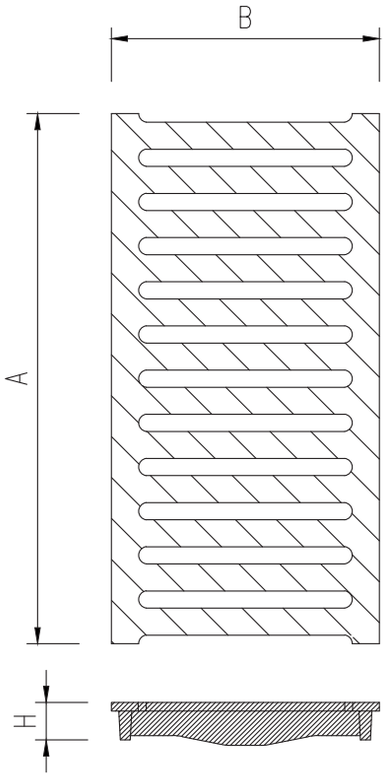

Ürün Kodu	A	B	H	Ağırlık (kg)	Sınıf
PD 500	500	125	20	4(+-1)	C 250
PD 502	500	150	35	7(+-1)	C 250
PD 503	500	200	25	8(+-1)	C 250
PD 503/1	500	200	20	7(+-1)	C 250
PD 504	500	220	35	11(+-1)	D 400
PD 505	500	250	35	11(+-1)	D 400
PD 505/1	500	250	35	8(+-1)	C 250
PD 506	500	300	35	13(+-1)	D 400
PD 507	500	300	45	14(+-1)	D 400
PD 508	500	350	35	15(+-1)	D 400
PD 509	500	350	45	16(+-1)	D 400
PD 510	500	375	45	17(+-1)	D 400

Ölçüler (mm)

PİKSAN®

SFERO DÖKÜM KANAL IZGARALARI

PD 511..515

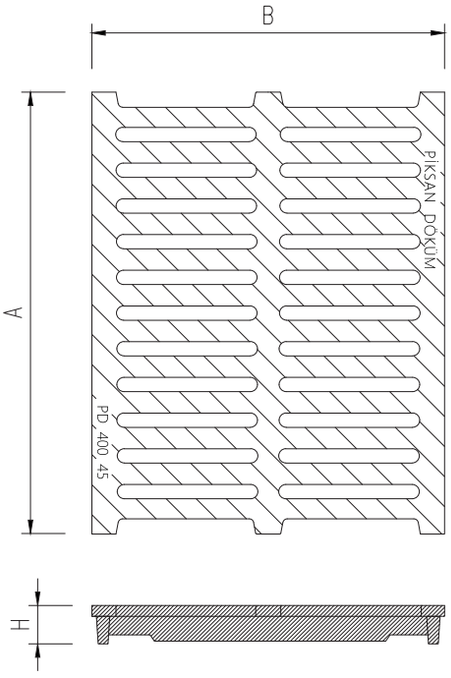

Ürün Kodu	A	B	H	Ağırlık (kg)	Sınıf
PD 511	500	400	45	18(+-1)	D 400
PD 512	500	450	45	22(+-1)	D 400
PD 512/1	500	480	45	25(+-1)	D 400
PD 513	500	500	45	26(+-1)	D 400
PD 513/1	500	550	45	30(+-1)	D 400
PD 513/2	500	580	45	30(+-1)	D 400
PD 514	500	600	45	32(+-1)	D 400
PD 515	500	700	45	35(+-1)	D 400

Ölçüler (mm)

SFERO DÖKÜM KANAL IZGARALARI

PD 516/517

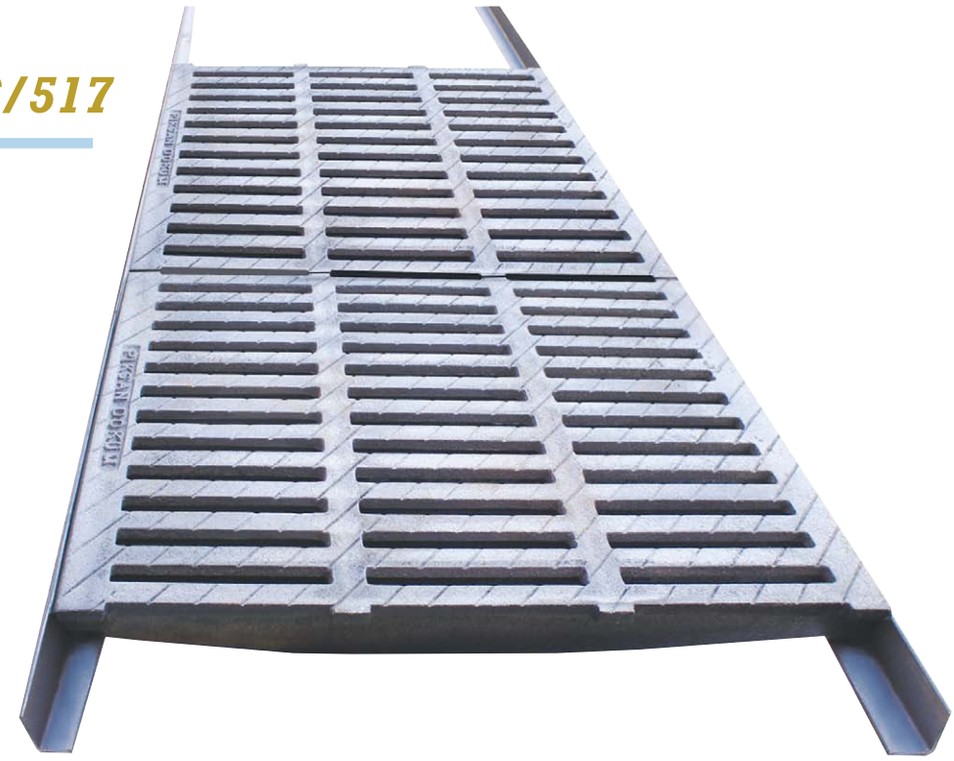

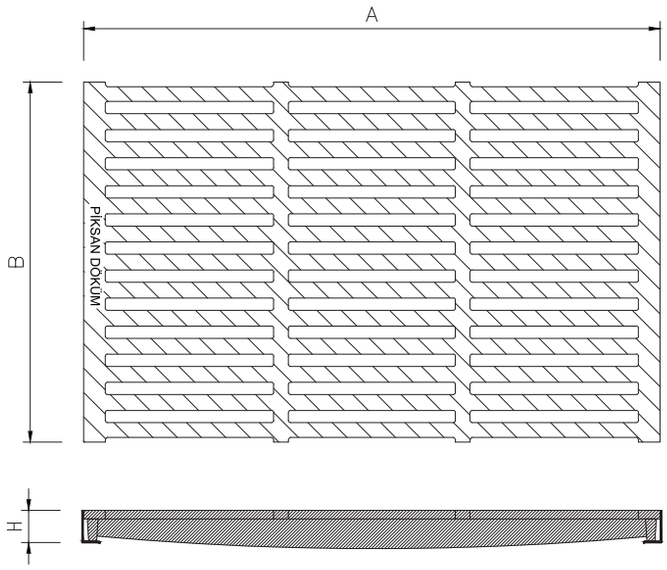

Ürün Kodu	A	B	H	Ağırlık (kg)	Sınıf
PD 516	500	800	45	45(+-1)	D 400
PD 517	500	900	45	55(+-1)	D 400

Ölçüler (mm)

SFERO DÖKÜM KANAL IZGARALARI

PD 518

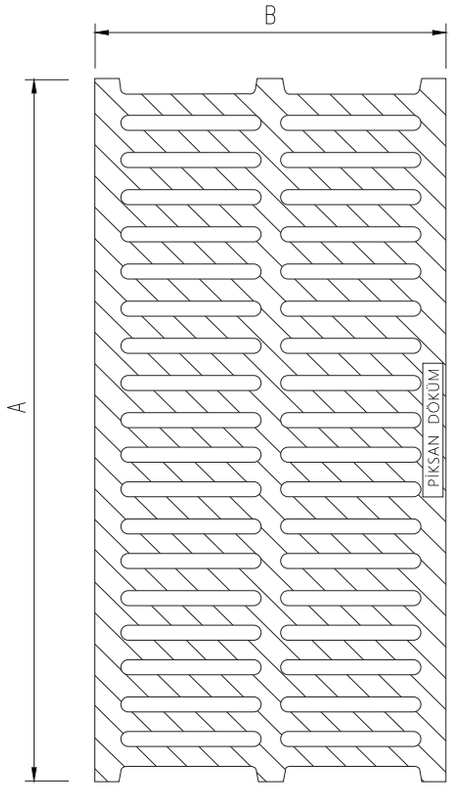

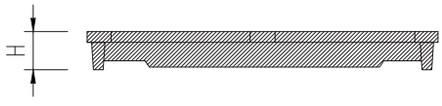

Ürün Kodu	A	B	H	Ağırlık (kg)	Sınıf
PD 518	1000	370	30	46 (+-1)	D 400

Ölçüler (mm)

KÖŞEBENT ÇERÇEVELİ, SFERO DÖKÜM YAĞMUR SUYU IZGARASI

PD 550

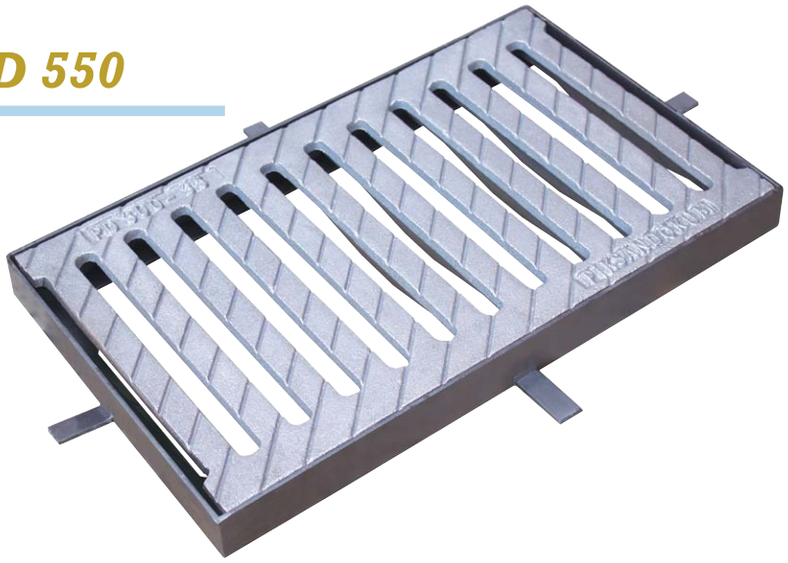

- Tam Açılımlı

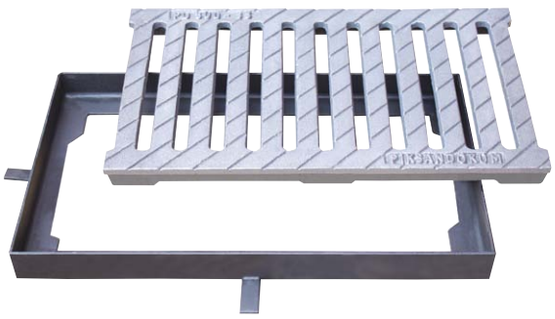

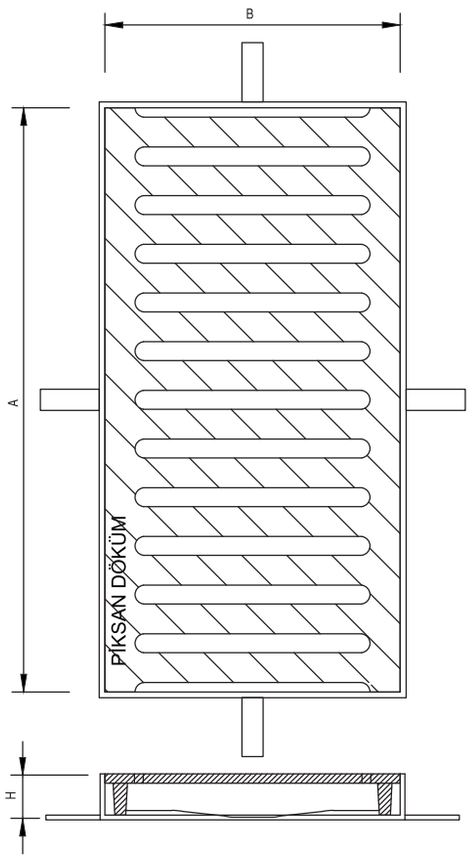

Ürün Kodu	A	B	H	Sınıf
PD 550	510	310	40	C 250

Ölçüler (mm)

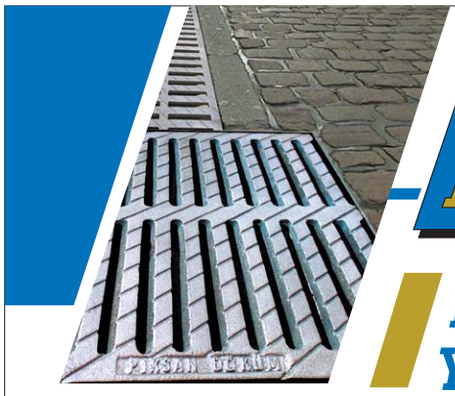

KÖŞEBENT ÇERÇEVELİ, SFERO DÖKÜM YAĞMUR SUYU IZGARASI

PD 551

- Tam Açılımlı

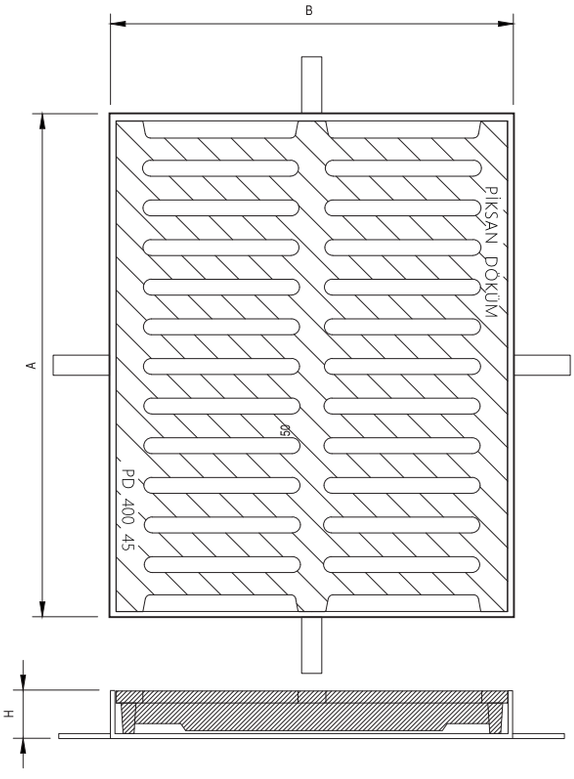

Ürün Kodu	A	B	H	Sınıf
PD 551	510	510	40	D 400

Ölçüler (mm)

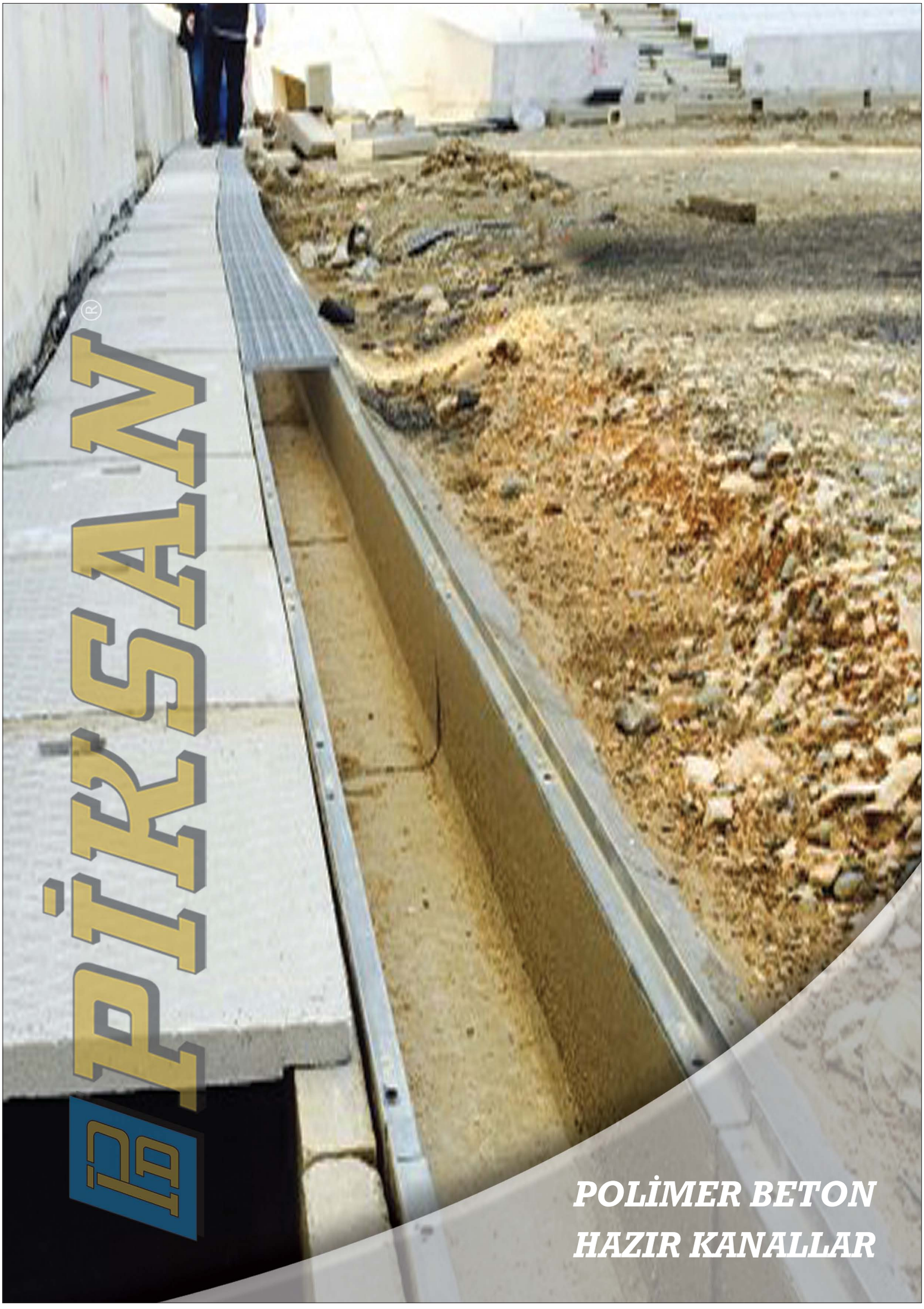

PİRSAN®

POLİMER BETON HAZIR KANALLAR

PİKSAN®

GALVANİZ SAÇLI, POLİMER BETON HAZIR KANALLAR

PD 600..604

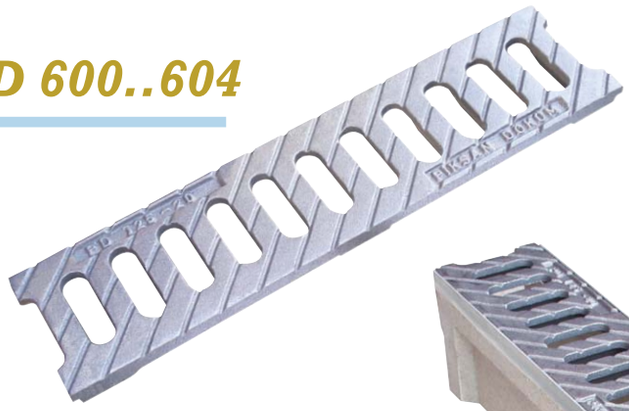

Ürün Kodu	A	B	H
PD 600	125	1000	60
PD 601	125	1000	80
PD 602	125	1000	100
PD 603	125	1000	150
PD 604	125	1000	200

Ölçüler (mm)

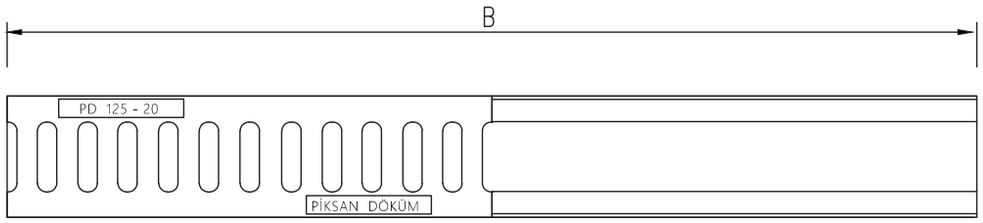

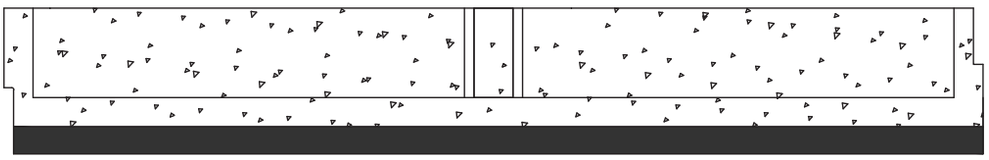

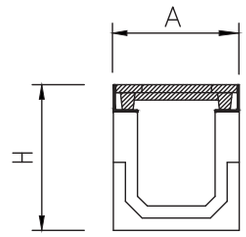

PİKSAN®

GALVANİZ SAÇLI, POLİMER BETON HAZIR KANALLAR

PD 605..615

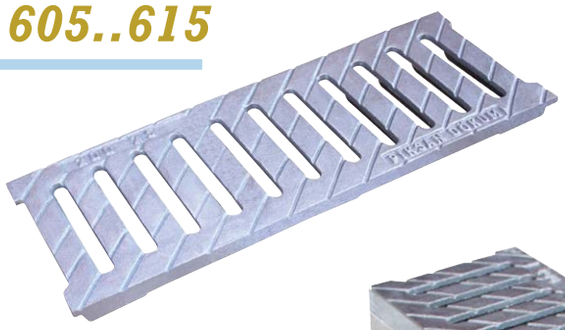

Ürün Kodu	A	B	H
PD 605	200	1000	60
PD 606	200	1000	80
PD 607	200	1000	120
PD 608	200	1000	150
PD 609	200	1000	200
PD 610	200	1000	250
PD 611	200	1000	300
PD 612	200	1000	400
PD 613	250	1000	80
PD 614	250	1000	120
PD 615	250	1000	200

Ölçüler (mm)

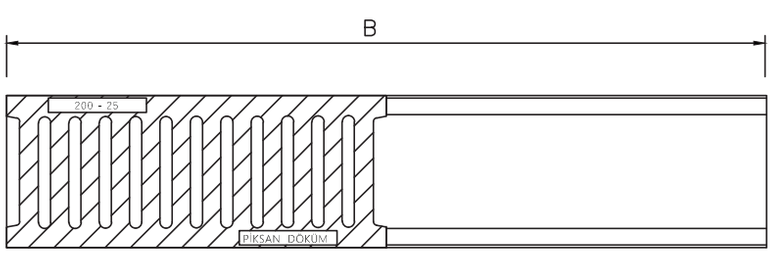

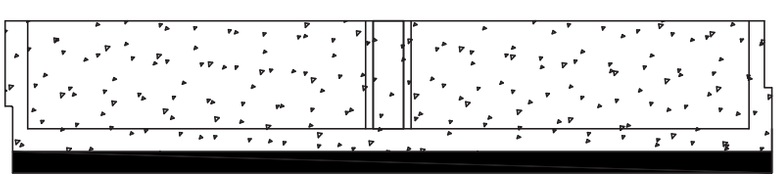

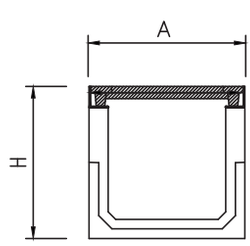

PİKSAN®

GALVANİZ SAÇLI, POLİMER BETON HAZIR KANALLAR

PD 616..620

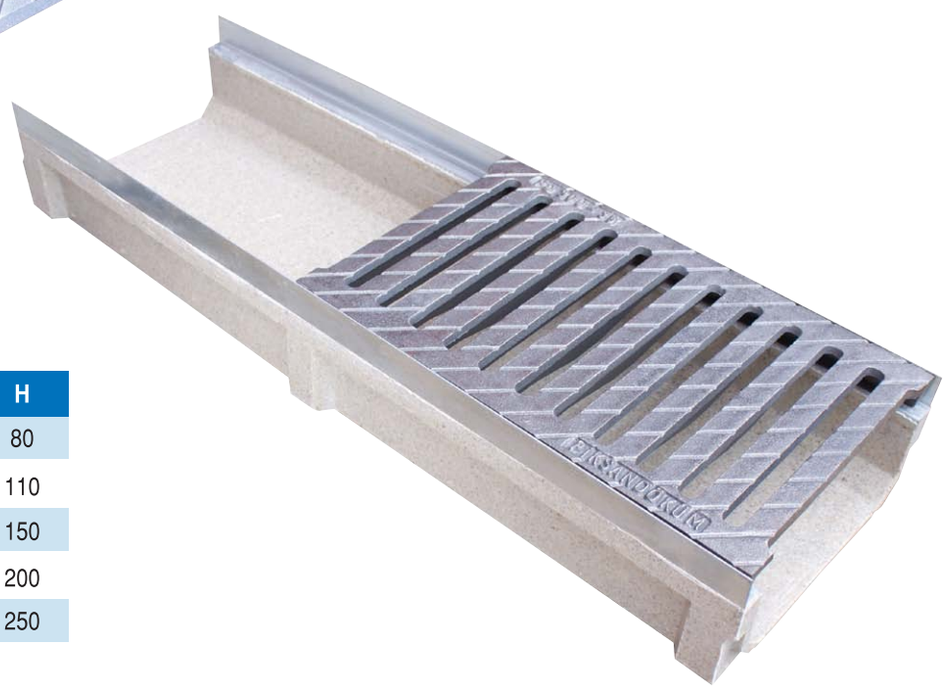

Ürün Kodu	A	B	H
PD 616	300	1000	80
PD 617	300	1000	110
PD 618	300	1000	150
PD 619	300	1000	200
PD 620	300	1000	250

Ölçüler (mm)

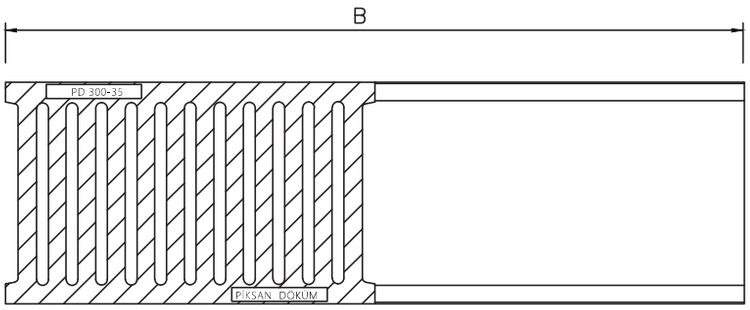

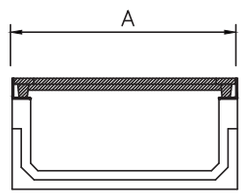

PİKSAN®

GALVANİZ SAÇLI, POLİMER BETON HAZIR KANALLAR

PD 621..623

Ürün Kodu	A	B	H
PD 621	400	1000	200
PD 622	400	1000	300
PD 623	400	1000	400

Ölçüler (mm)

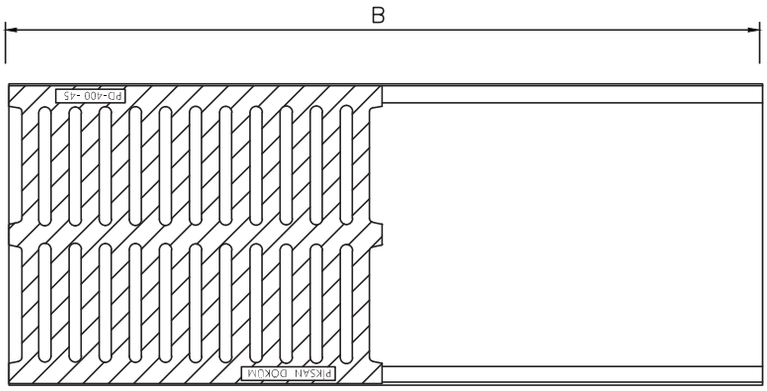

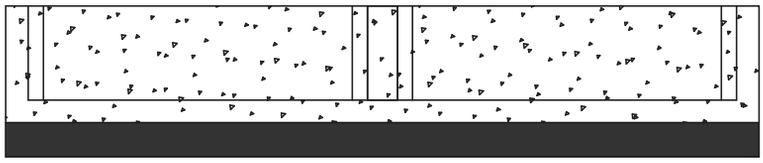

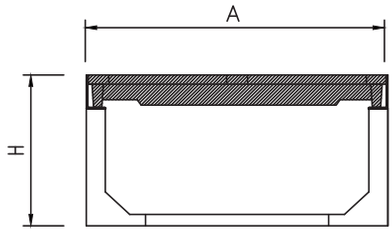

GALVANİZ SAÇLI, POLİMER BETON HAZIR KANALLAR

PD 624 (T) KANALI

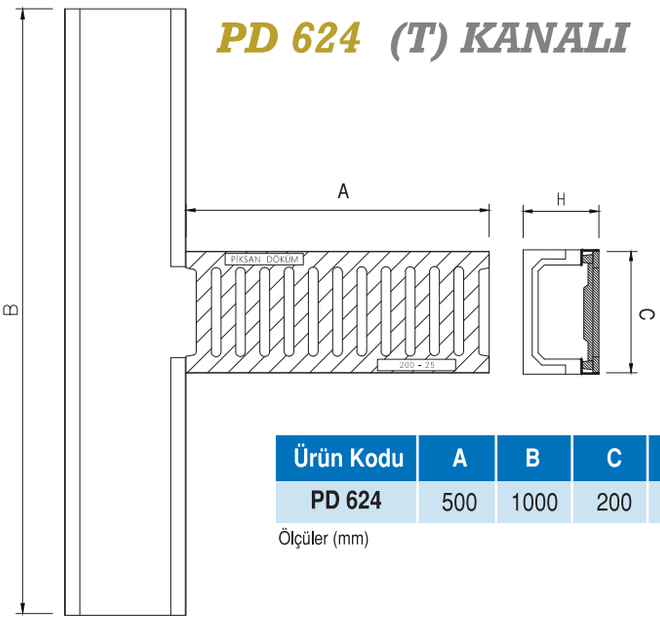

Ürün Kodu	A	B	C	H
PD 624	500	1000	200	200

Ölçüler (mm)

PD 625 (L) KANALI

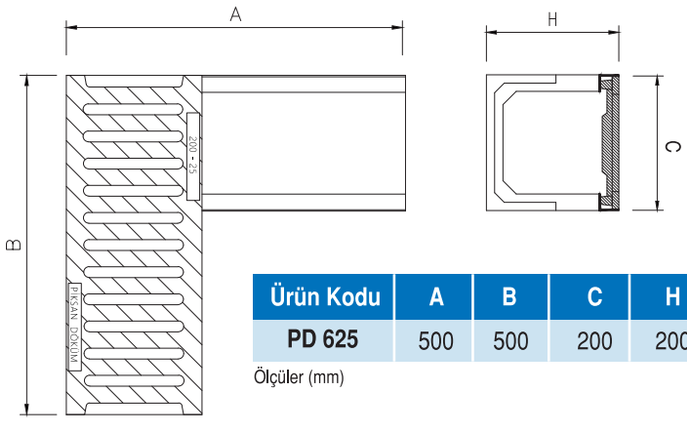

Ürün Kodu	A	B	C	H
PD 625	500	500	200	200

Ölçüler (mm)

PD 626 KÖR KAPAK, PİMAŞLI ÇIKIŞ

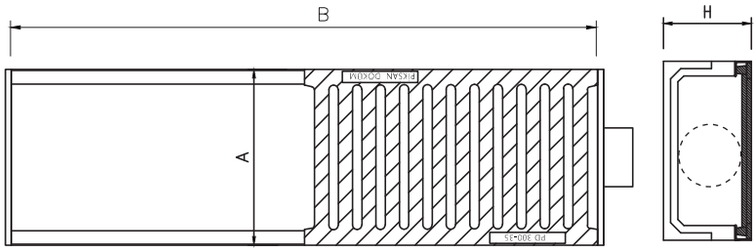

Ürün Kodu	A	B	H
PD 626	300	1000	200

Ölçüler (mm)

PİKSAN®

YER SÜZGEÇLERİ

SÜZGEÇLER

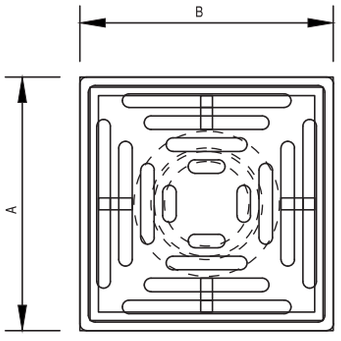

Yer Süzgeci

PD 280 / 285

- Alttan Çıkışlı
- Paslanmaz Çelik Izgara
- Pik Döküm Gövde
- Sifonlu

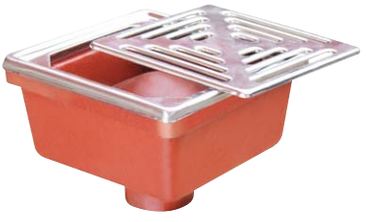

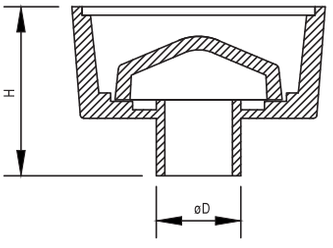

Ürün Kodu	Sınıf	A	B	D	H	Ağırlık
PD 280	B 125	150	150	50	105	3.5 kg
PD 285	B 125	150	150	70	105	3.5 kg

Ölçüler (mm)

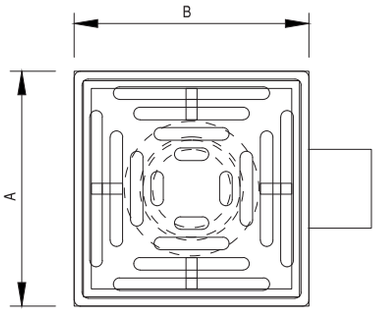

Yer Süzgeci

PD 290 / 295

- Yandan Çıkışlı
- Pazlanmaz Çelik Izgara
- Pik Döküm Gövde
- Sifonlu

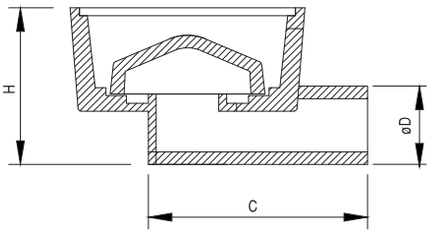

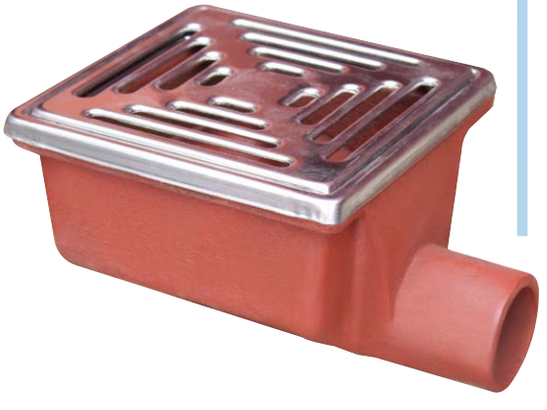

Ürün Kodu	Sınıf	A	B	C	D	H	Ağırlık
PD 290	B 125	150	150	150	50	100	4 kg
PD 295	B 125	150	150	150	70	100	4 kg

Ölçüler (mm)

SÜZGEÇLER

Yer Süzgeci

PD 390 / 395

- Alttan Çıkışlı
- Pik Döküm Izgara ve Gövde

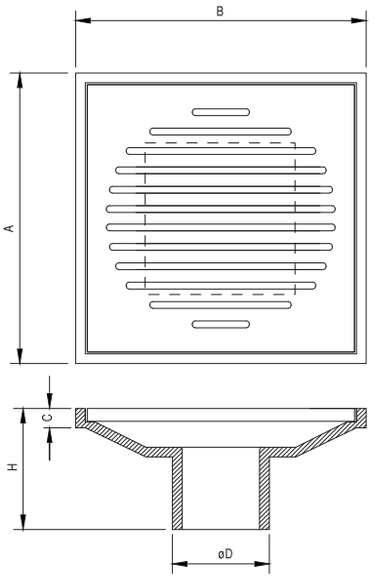

Ürün Kodu	Sınıf	A	B	C	D	H	Ağırlık
PD 390	B 125	300	300	20	100	120	10 kg
PD 395	B 125	300	300	20	70	120	10 kg

Ölçüler (mm)

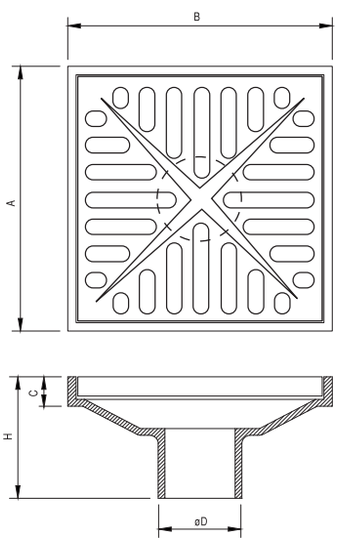

Yer Süzgeci

PD 396

- Alttan Çıkışlı
- Pik Döküm Izgara ve Gövde

Ürün Kodu	Sınıf	A	B	C	D	H	Ağırlık
PD 396	B 125	200	200	15	100	120	5 kg

Ölçüler (mm)

SÜZGEÇLER

Otopark Süzgeci

PD 328

- Alttan Çıkışlı
- Pik Döküm Izgara ve Gövde

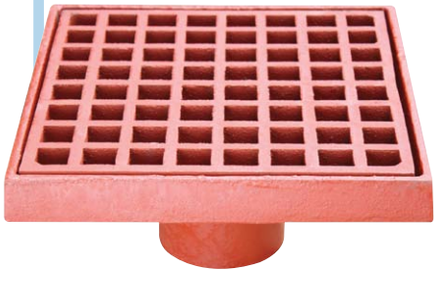

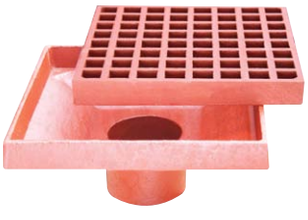

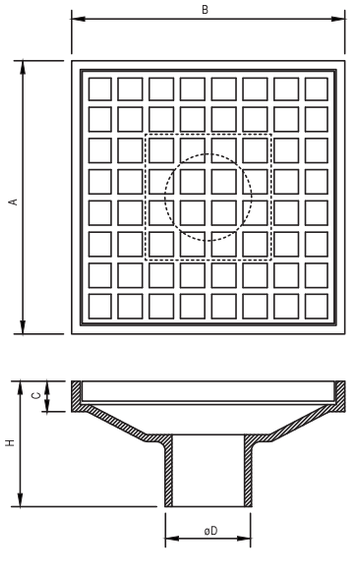

Ürün Kodu	Sınıf	A	B	C	D	H	Ağırlık
PD 328	C 250	315	315	45	100	150	16 kg

Ölçüler (mm)

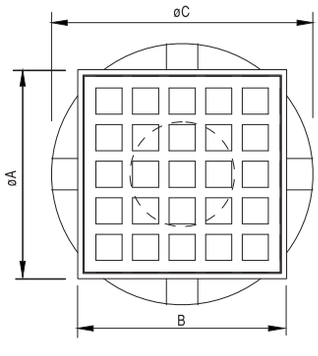

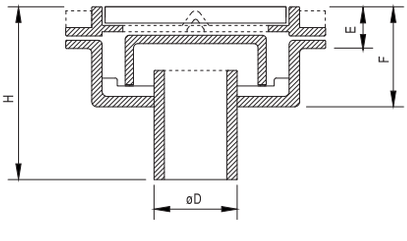

Otopark Süzgeci

PD 326

- Alttan Çıkışlı
- Pik Döküm Izgara ve Gövde
- Sifonlu

Ürün Kodu	Sınıf	A	B	C	D	E	F	H	Ağırlık
PD 326	C 250	200	200	250	100	40	100	170	12 kg

Ölçüler (mm)

SÜZGEÇLER

Otopark Süzgeci

PD 327

- Alttan Çıkışlı
- Pik Döküm Izgara ve Gövde
- Sifonlu

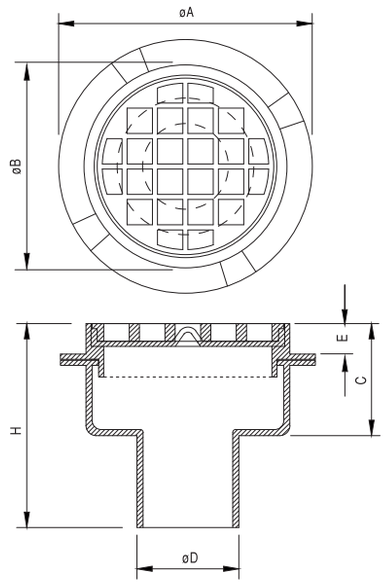

Ürün Kodu	Sınıf	A	B	C	D	E	H	Ağırlık
PD 327	C 250	250	200	100	100	40	170	12 kg

Ölçüler (mm)

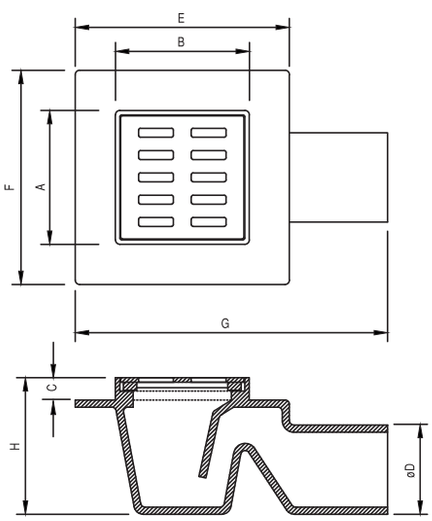

Otopark Süzgeci

PD 329

- Yandan Çıkışlı
- Pik Döküm Izgara ve Gövde

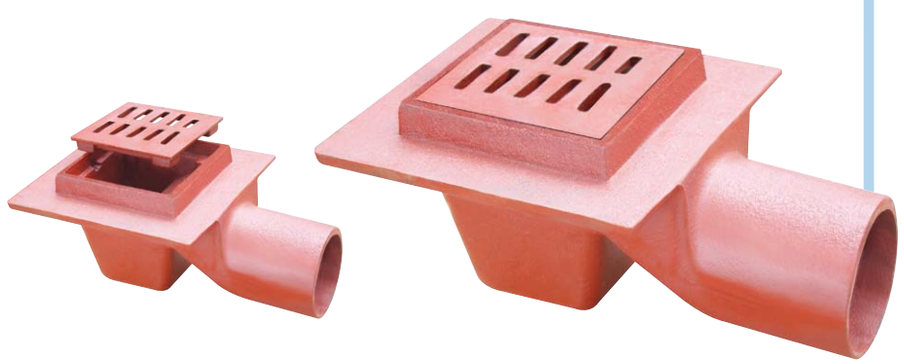

Ürün Kodu	A	B	C	D	E	F	G	H	Ağırlık
PD 329	150	150	40	100	240	240	350	120	11 kg

Ölçüler (mm)

SÜZGEÇLER

Viyadük Süzgeci

PD 330

- Yandan Çıkışlı
- Pik & Sfero Döküm

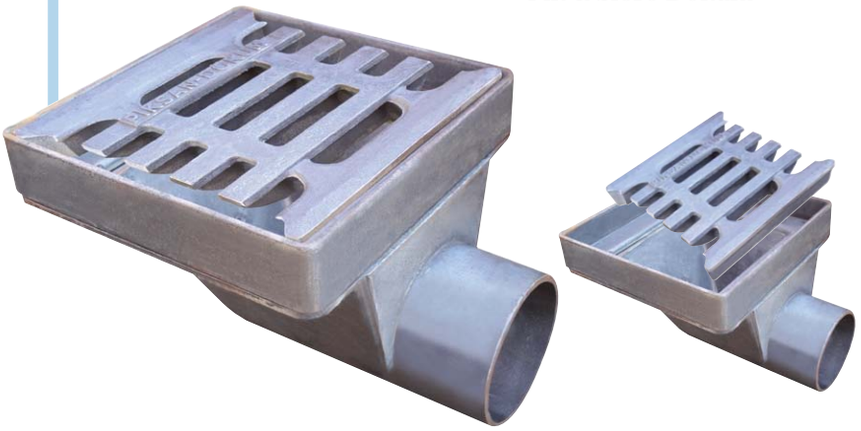

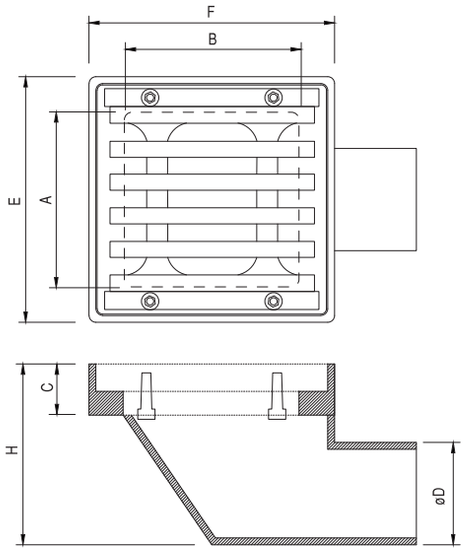

Ürün Kodu	Sınıf	A	B	C	D	E	F	H	Ağırlık
PD 330	D 400	245	245	75	150	370	370	150	50 kg

Ölçüler (mm)

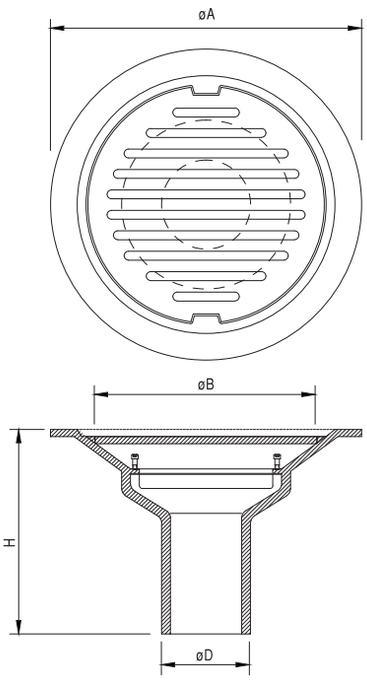

Teras Süzgeci

PD 345

- Alttan Çıkışlı
- Pik Döküm Izgara ve Gövde

Ürün Kodu	A	B	D	H	Ağırlık
PD 345	350	250	100	220	11 kg

Ölçüler (mm)

SÜZGEÇLER

Parapet Süzgeci

PD 340

Yandan Çıkışlı
Pik Döküm Izgara
ve Gövde

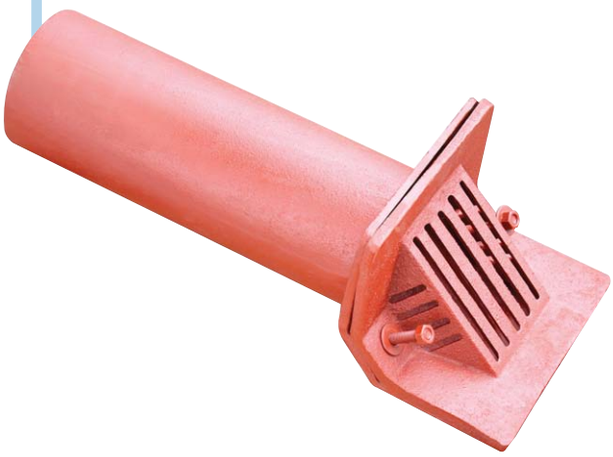

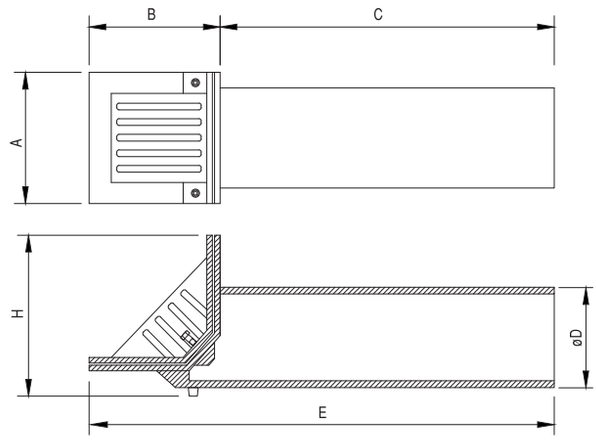

Ürün Kodu	A	B	C	D	E	F	Ağırlık
PD 340	190	120	320	100	440	150	6.6 kg

Ölçüler (mm)

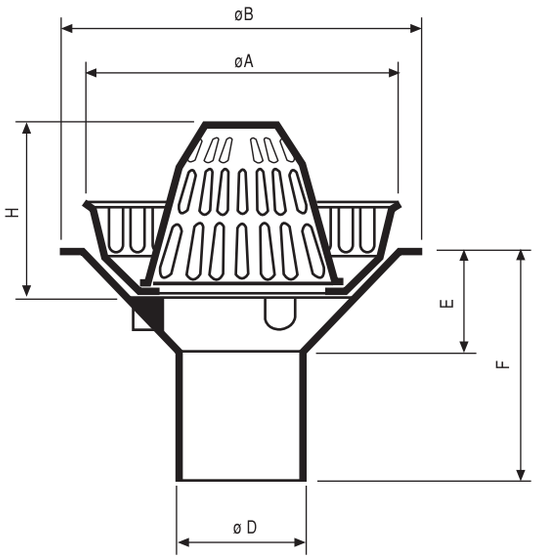

Çatı Süzgeci

PD 350

Ürün Kodu	A	B	D	E	F	H	Ağırlık
PD 350	294	356	100	120	230	130	10 kg

Ölçüler (mm)

PİKSAN®

PARK VE BAHÇE ÜRÜNLERİ

PD 700

15 kg

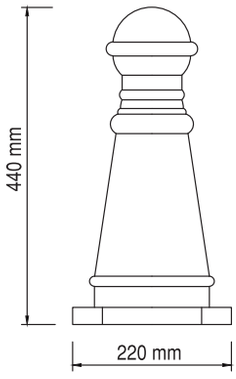

PD 705

24 kg

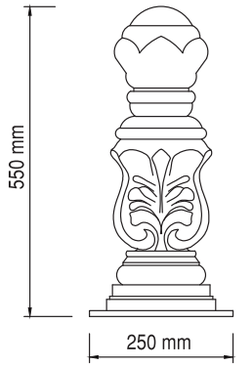

PD 710

30 kg

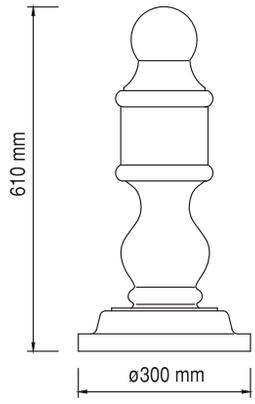

PD 715

12 kg

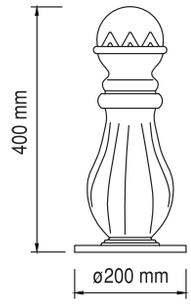

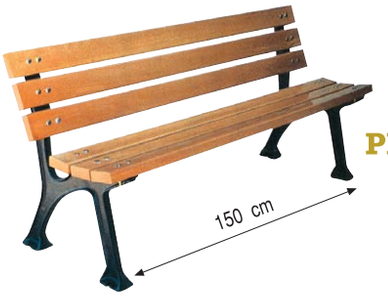

PD 400

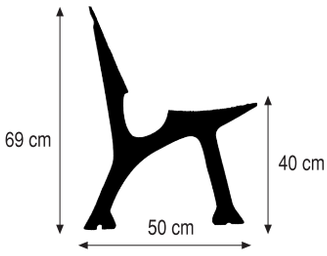

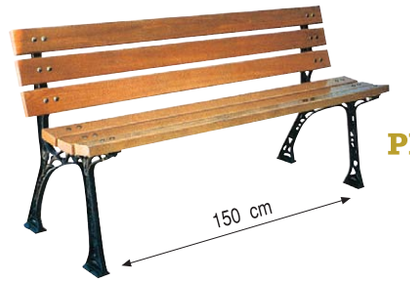

PD 405

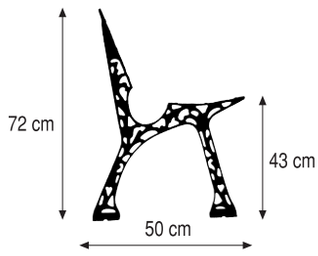

TÜRK STANDARDLARI ENSTİTÜSÜ
TÜRK STANDARDLARINA UYGUNLUK BELGESİ
TURKISH STANDARDS INSTITUTION
CERTIFICATE OF CONFORMITY TO TURKISH STANDARDS

Markanın Tanımı / Description of the Mark
TSE veya/or TSE veya/or

BELGE NUMARASI / REFERENCE NUMBER OF LICENCE	14.0.30.4.34.00/TSE-65224
BELGENİN İLK VERİLİŞ TARİHİ / DATE OF FIRST ISSUE OF LICENCE	13.10.2006
BELGENİN SON GEÇERLİLİK TARİHİ / LICENCE VALID UNTIL	31.10.2016
BELGE SAHİBİ KURULUŞUN ADI / NAME OF THE LICENCE HOLDER	PİKSAN DÖKÜM SANAYİ VE TİCARET LİMİTED
BELGE SAHİBİ KURULUŞUN ADRESİ / ADRESS OF THE LICENCE HOLDER	UĞUR MUMCU MAH. M CAD. NO:88 SULTANÇİFTLİĞİ-GAZİOSMANPAŞA İSTANBUL/TÜRKİYE
ÜRETİM YERİ ADI / NAME OF THE MANUFACTURING PLACE	PİKSAN DÖKÜM SANAYİ VE TİCARET LİMİTED
ÜRETİM YERİ ADRESİ / ADRESS OF THE MANUFACTURING PLACE	AKBAYIR MEVKİİ SANAYİ BÖLGESİ (HACI ŞEREMET KAZANCILAR) 4/92 NO:65 VELİMEŞE-ÇORLU TEKİRDAĞ/TÜRKİYE
İPTAL EDİLEN BELGE NUMARASI (Varsa) / INDICATION OF SUPERSEDED LICENCE (if any)	14.11.34/TSE-7477
TESCİLLİ TİCARİ MARKASI / REGISTERED TRADE MARK	PİKSAN
İLGİLİ TÜRK STANDARDI / RELATED TURKISH STANDARD	TS 1478 EN 124 / Taşıt ve Yaya Trafiğine Maruz Alanlardaki Izgara Takımları ve Bakım Rögarı Kapama Elemanları-Tasarım Şartları, Tip Deneyleri, İşaretleme, Kalite Kontrol / 05.01.1999
BELGE KAPSAMI / SCOPE OF LICENCE	*IZGARA TAKIMLARI VE BAKIM RÖGARI KAPAMA ELEMANLARI (HAVALANDIRMA DELİKLİ , KÜRESEL GRAFİTLİ DÖKME DEMİRDEN) - C 250, D 400 IZGARA TAKIMI - D 400, E 600 BAKIM RÖGARI KAPAMA ELEMANI

24 ../10.2015
ZERRİN ÖZATAY
TSE İSTANBUL BELGELENDİRME MÜDÜRÜ V.

*Bu belge, belgelendirilen ürünün, üretim yerinin Enstitümüzün belirlediği şartları karşıladığını da gösterir.
*Bu belge hiç bir suretle tahrif edilemez, kısmen veya okunmasını zorlaştıracak şekilde çoğaltılamaz, kazınır ve silinti yapılamaz.
*TSE İSTANBUL BELGELENDİRME MÜDÜRLÜĞÜ * Adres: Çayırova Tren İstasyonu Yanı ÇAYIROVA/GEBZE * Tel: 2627231373* Faks: 2627231806
*TSE BELGELENDİRME MERKEZİ BAŞKANLIĞI Adres: Necatibey Cad. No:112 06100 Bakanlıklar/ANKARA – Tel: 0 312 416 64 81 / 416 64 27, Faks: 0 312 416 66 17
e-posta : belc@tse.org.tr , web : www.tse.org.tr

Sertifika
certificate

KALİTE YÖNETİM SİSTEMİ
QUALITY MANAGEMENT SYSTEM

PİKSAN DÖKÜM SANAYİ VE TİC. LTD. ŞTİ.

UĞUR MUMCU MAH. M. CAD. NO:88 SULTANÇİFTLİĞİ
SULTANGAZİ İSTANBUL

Kapsam/Scope
Muhtelif sfero döküm parçalar, rögar, baca kapağı ve yağmur suyu ızgara takımı üretimi
Manufacturing of specified sphero casting parts, manhole and rain water gratings

ISO 9001:2008

İnspect ilgili kuruluşun yukarıda belirtilen standardın gereklerine uygunluğunu ilgili kapsamda tetkik etmiş olup onaylamaktadır.
Inspect assessed and approved that related firm meets the requirements of the designated standard at related scope

İlk yayın tarihi : 20.02.2015 / Date of Initial Issue
Bu sertifikanın yayın tarihi : 08.03.2016 / Issue date of this Certificate
Bu sertifikanın geçerlilik tarihi : 19.02.2017 / Validity date of this certificate
Yeniden belgelendirme tarihi : 19.02.2018 / Recertification Date
Sertifika No : 15.02.208-00 / Certificate No
EA Kodu : 17 / EA Code

Genel Müdür / General Manager

İncilipınar mahallesi 57 nolu sokak Ekip 9 blok. Kat: 6 No: 13 Şehitkamil/Gaziantep
Sertifikanın geçerliliği gözetim denetimlerinin başarıyla gerçekleştirilmesine bağlıdır
Sertifikanın geçerlilik durumu web sitemizden incelenebilir: www.inspect.com.tr

T.C.
TÜRK PATENT ENSTİTÜSÜ

MARKA YENİLEME BELGESİ

Marka No : 2006 19921 - Ticaret

PİKSAN

Marka Sahibi : PİKSAN DÖKÜM SANAYİ VE TİCARET LİMİTED ŞİRKETİ
TÜRKİYE CUMHURİYETİ
Uğur Mumcu Mah. M Cad. No:88 Sultançiftliği Gaziosmanpaşa İSTANBUL

Emtiası : 06 , 20
İlişiktedir.

İş bu Marka ilk defa 02/05/2006 tarihinde tescil edilmiş olup, 556 Sayılı Markaların Korunması Hakkında Kanun Hükmünde Kararnamenin 40. Maddesi gereğince 02/05/2016 tarihinden itibaren ON YIL süreyle yenilenmiştir.

Prof. Dr. Habip ASAN
Enstitü Başkanı

T.C. TÜRK PATENT ENSTİTÜSÜ MARKALAR DAİRESİ BAŞKANLIĞI

TÜRK PATENT ENSTİTÜSÜ

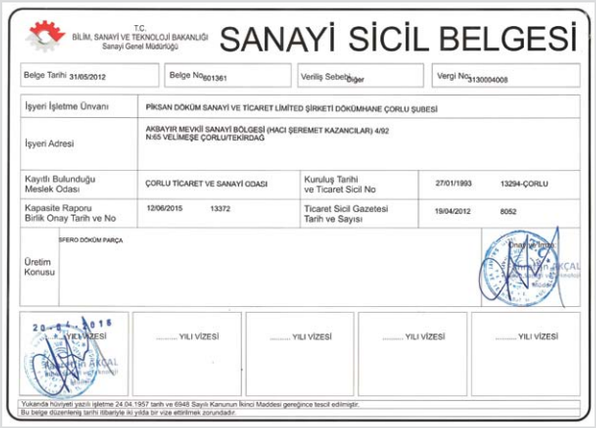

T.C.
BİLİM, SANAYİ VE TEKNOLOJİ BAKANLIĞI
Sanayi Genel Müdürlüğü

SANAYİ SİCİL BELGESİ

Belge Tarihi 31/05/2012	Belge No 601361	Veriliş Sebebi Diğer	Vergi No 3130004008

İşyeri İşletme Ünvanı	PİKSAN DÖKÜM SANAYİ VE TİCARET LİMİTED ŞİRKETİ DÖKÜMHANE ÇORLU ŞUBESİ			
İşyeri Adresi	AKBAYIR MEVKİİ SANAYİ BÖLGESİ (HACI ŞEREMET KAZANCILAR) 4/92 N:65 VELİMEŞE ÇORLU/TEKİRDAĞ			
Kayıtlı Bulunduğu Meslek Odası	ÇORLU TİCARET VE SANAYİ ODASI	Kuruluş Tarihi ve Ticaret Sicil No	27/01/1993	13294-ÇORLU
Kapasite Raporu Birlik Onay Tarih ve No	12/06/2015 13372	Ticaret Sicil Gazetesi Tarih ve Sayısı	19/04/2012	8052
Üretim Konusu	SFERO DÖKÜM PARÇA			

20-4-2015 ..... YILI VİZESİ	..... YILI VİZESİ	..... YILI VİZESİ	..... YILI VİZESİ	..... YILI VİZESİ

Yukarıda hüviyeti yazılı işletme 24.04.1957 tarih ve 6948 Sayılı Kanunun İkinci Maddesi gereğince tescil edilmiştir.
Bu belge düzenleme tarihi itibarıyla iki yılda bir vize ettirilmek zorundadır.

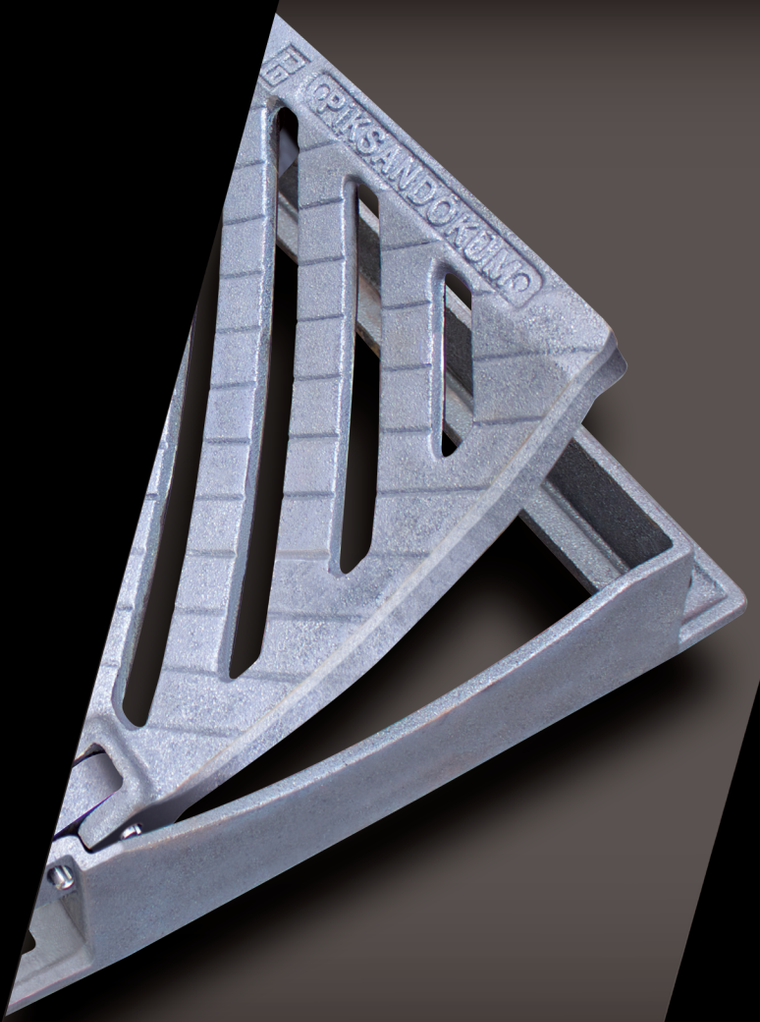

PİKSAN®

DÖKÜM SANAYİİ ve TİC. LTD. ŞTİ.

Merkez : *Uğur Mumcu Mah. Muhsin Yazıcıoğlu Cad.*
No: 88 Sultangazi / İstanbul
Tel : 0 212 594 24 13 - 594 66 54
Fax : 0 212 594 27 71
Fabrika : *Akbayır Mevkii Sanayi Bölgesi*
(Hacı Şeremet Kazancılar) 4/92 No: 65
Velimeşe - Ergene / Tekirdağ

www. piksandokum.com • info@ piksandokum.com